C:\Users\usuario\Nextcloud\Shared\L5AG\L5AG.02 OBRA\L5AG.02 PROYECTO\3 PROYECTO MODIFICADO 01\2_PLANOS\10-Obras singulares\10-02-OS10-SE Abusu\10-02-05h01FORM.dwg

OHARRAK :

NOTAS :

DETALLE A
SECCIÓN CASETA DE SALIDA:

ESCALAS=1:100 (A1)
1:200 (A3)

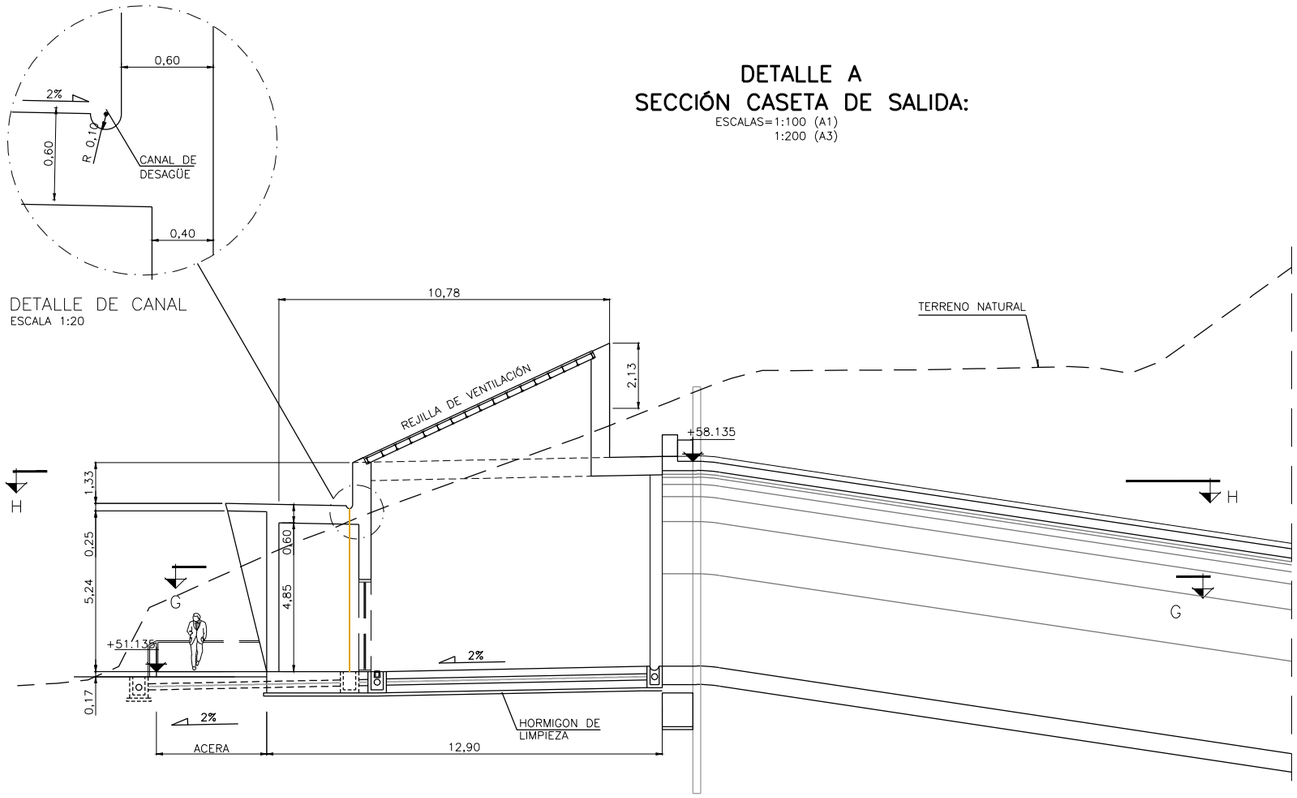

DETALLE B
SECCIÓN CASETA DE SALIDA:

ESCALAS=1:100 (A1)
1:200 (A3)

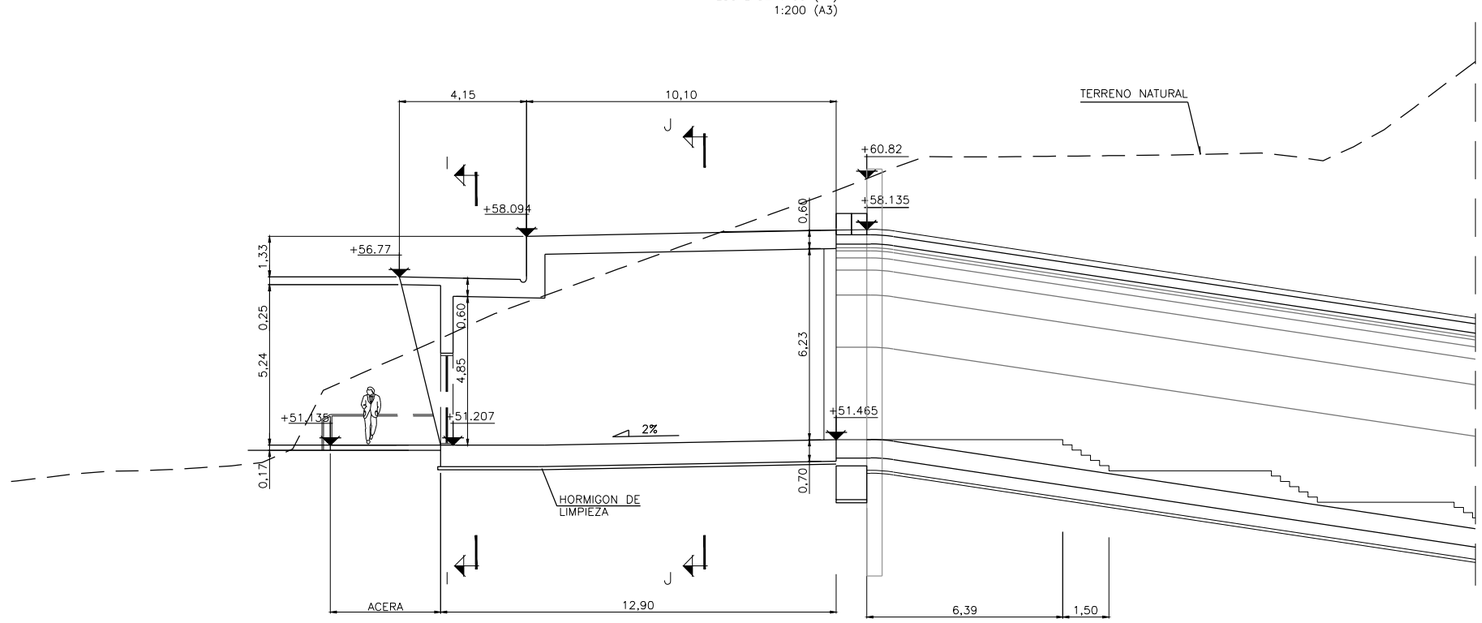

REV.	CLASE DE MODIFICACION	FECHA	NOMBRE	COMP.	OBRA
B	MODIFICADO Nº1	FEB.25	UTE	ETS	
A	PROYECTO – PRIMERA EMISIÓN	JUL.21	MAHC	ETS	

BIRAZTERTZEAK
REVISIONES

KONTRATISTA ADOS
CONFORME EL CONTRATISTA

AHOLKULARIA
CONSULTOR

REFERENCIA CONSULTOR	REFERENCIA
10-02-05h01FORM	L5-AG-21-639-B

EUSKO JAURLARITZA GOBIERNO VASCO
LURRALDE PLANGINTZA, ETXEBIZITZA ETA GARRAIO SAILA
DEPARTAMENTO DE PLANIFICACIÓN TERRITORIAL, VIVIENDA Y TRANSPORTES

euskal trenbide sarea
PROIEKTUAREN IKUSKAPENA ETA ZUZENDARITZA
INSPECCION Y DIRECCION DEL PROYECTO

ESKALA ORIGINALA:
ESCALA ORIGINAL
1/100
EN DIN A1

0 1 3 5
ESKALA GRAFIKOA
ESCALA GRAFICA

PROJEKTUAREN IZENBURUA
TITULO DEL PROYECTO
BILBOKO METROPOLI-TRENBIDEAREN 5. LINEAKO ERAIKUNTZA PROIEKTUA. APERRIBAI – GALDAKAO TARTEA
PROYECTO CONSTRUCTIVO DE LA LÍNEA 5 DEL FERROCARRIL METROPOLITANO DE BILBAO. TRAMO APERRIBAI – GALDAKAO

PLANOAREN IZENBURUA
TITULO DEL PLANO
OBRAS SINGULARES
OS-10. SALIDA DE EMERGENCIA DE ABUSU
EDIFICIO DE SALIDA. FORMAS

PLANO ZK / N. PLANO
10.2.5
ORRIA / HOJA
1 SIGUE 2